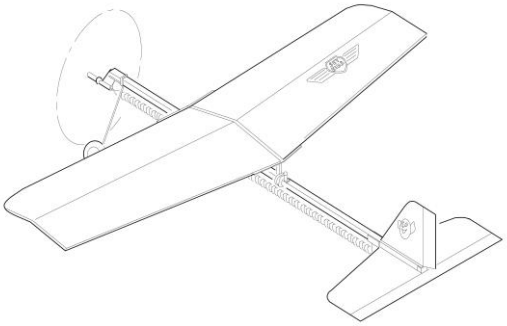

こども模型飛行機教室

～スカイ・キッズ・プログラム～

平成２７年度 事業報告書

一般財団法人 日本航空協会

こども模型飛行機教室全国推進委員会

平成２７年度「こども模型飛行機教室」事業報告書

事業概況

事業１１年目となった今年度は、全国で２０回以上の開催を目標としていました。

最終的には２０回の教室を開催し、参加した子供は６１７名でした。なお、機体頒布にて開催されたました教室（４２４機）と併せますと約１，０００名の子供達に模型飛行機の楽しさ伝えることが出来ました。

更に目標としておりました都心における航空スポーツプロモーション活動としまして、お台場で開催されました「空を見上げて / 拡大航空スポーツ教室」に参画し、子供や一般の方々に模型飛行機を用いた航空スポーツの楽しさを伝えることが出来ました。

事業継続のための課題につきましては、機材確保を、従来ご協力をいただいております(株)ヒロボーにて４，０００機を製作し、約３年分の機体確保が出来ました。

もう一つの課題でありました講師、指導員の人材確保につきましては、昨年度と同様に教室開催地元（学校、地方自治体や団体等）と連携しながら事前に指導員講習会を実施し、子供達と一緒に楽しくモノづくりをしてもらう指導員並びに講師候補者等の人材確保を行いながら教室を開催することが出来ました。

今年度も多くの模型関係団体や企業のご理解とご協力、ご支援をいただき、円滑に事業を行うことができたことに感謝致します。

個別の開催内容を以下に記載いたしますので、ご一読いただき、今後も引き続きご支援並びにご協力を賜りたく何卒よろしくお願い申し上げます。

教室事業実績　（「＊」は新規開催）

＊ 第１回（高知）

場　所：高知ラジコンクラブ飛行場（高知県高知市）
日　付：平成２７年４月１９日（日）
ｽﾀｯﾌ：【講師】吉岡 嗣貴【指導員】笹 泰典、吉岡 久智（事務局委託）
参加者：１５名（未就学児と小学生）、保護者
機　材：ゴム動力模型飛行機（スカイ・キッズ号）
その他：地元ラジコンクラブの依頼により開催。

＊ 第２回（島根）

場　所：安来市立十神小学校（島根県安来市）
日　付：平成２７年５月４日（月・祝）
ｽﾀｯﾌ：【講師】長谷川 克（事務局委託）【指導員】市役所ボランティア
参加者：１２名（公募の小学４～６年生）
機　材：ゴム動力模型飛行機（スカイ・キッズ号）
その他：「第 20 回やすぎ刃物まつり」関連イベントとして市の依頼により開催。

＊ 第３回（山口）

場　所：山口きらら博記念公園（山口県山口市）
日　付：平成２７年５月１０日（日）
スタッフ：【講師】安藤 由隆（事務局委託）【指導員】安藤 ひとみ、里谷 任泰、岩村 友視
参加者：３７名（小学１～６年生）
機　材：ゴム動力模型飛行機（スカイ・キッズ号）
その他：地元ラジコンクラブの依頼により開催。

第４回（東京）

場　所：渋谷区立上原小学校（東京都渋谷区）
日　付：平成２７年５月１６日（土）
スタッフ：【講師】吉岡 靖夫（事務局委託）【指導員】勝山 彊、上遠野 準乃介
参加者：６０名（小学１～６年生）
機　材：ゴム動力模型飛行機（スカイ・キッズ号）
その他：渋谷区青少年対策上原地区委員会の依頼により９年連続開催。

第５回（千葉）

場　所：千葉県立現代産業科学館（千葉県市川市）
日　付：平成２７年６月２１日（日）
スタッフ：【講師】渡久地 政光 【指導員】科学館ボランティア【事務局】松崎 真也
参加者：２４名（公募の小学３～６年生）
機　材：ゴム動力模型飛行機（スカイ・キッズ号）
その他：科学館の依頼により３年連続開催。なお、年２回（1月と６月）開催。

＊ 第６回（高知）

場　所：高知市立第六小学校（高知県高知市）
日　付：平成２７年７月３日（金）
スタッフ：【講師】笹 泰典【指導員】吉岡 嗣貴、吉岡 久智（事務局委託）
参加者：２６名（小学５年生）、保護者
機　材：ゴム動力模型飛行機（スカイ・キッズ号）
その他：地元ラジコンクラブと交流のある学校ＰＴＡからの依頼により開催。

第７回（東京）

場　所：目黒区立鷹番小学校（東京都目黒区）
日　付：平成２７年７月４日（土）
スタッフ：【講師】渡久地政光
【指導員】黒沼 直文、鶴岡 福次郎、田邊 義和、山科 達雄（事務局委託）
参加者：３６名 （小学１～６年生）
機　材：ゴム動力模型飛行機（スカイ・キッズ号）
その他：夢プランたかばん実行委員会の依頼により３年連続開催。

＊ 第８回（東京）

場　所：東京臨海広域防災公園（東京都江東区）

日　付：平成２７年８月１日（土）

ｽﾀｯﾌ：【指導員】石原 能行、小林 稔和、田邊 義和、渡久地 政光、山科 達雄

【事務局】小柳 幸男、鈴木 ひろみ、松崎 真也

参加者：７８名　（未就学児～小学生）

機　材：ゴム動力模型飛行機（ツバメ玩具製作所製・プロペラひこうき）

その他：「空を見上げて / 拡大航空スポーツ教室」にて開催。

イベントタイプの教室（機体製作と飛行）として開催。

＊ 第９回（静岡）

場　所：御前崎市立図書館（静岡県御前崎市）

日　付：平成２７年８月９日（日）

ｽﾀｯﾌ：【講師】山科 達雄【指導員】地元高校生ボランティア【事務局】松崎 真也

参加者：２５名（小学３～６年生）

機　材：ゴム動力模型飛行機（スカイ・キッズ号）

その他：図書館からの依頼により開催。

第１０回（宮崎）

場　所：延岡市民体育館（宮崎県延岡市）

日　付：平成２７年８月２２日（水）

ｽﾀｯﾌ：【講師】島崎　一（事務局委託）

【指導員】廣瀬 福喜雄、小野 和治、木村 政仁、高田 和己

参加者：４３名（小学生）、保護者等

機　材：ゴム動力模型飛行機（スカイ・キッズ号）

その他：　後藤勇吉顕彰会(延岡 RC クラブ)から依頼により４年連続開催。

第１１回（千葉）

場　所：航空科学博物館（千葉県山武郡芝山町）

日　付：平成２７年９月１２日（土）

ｽﾀｯﾌ：【講師】金川 茂（事務局委託）【指導員】博物館ボランティア

参加者：６名（未就学児～小学生）

機　材：ゴム動力模型飛行機（スカイ・キッズ号）

その他：博物館からの依頼により成田地区「空の日」関連事業として１０年連続開催 。

第１２回（東京）

場　所：全日本模型ホビーショー会場　東京ビッグサイト西２ホール（東京都江東区）

日　付：平成２７年９月２６日（土）～２７日（日）

ｽﾀｯﾌ：【指導員】石原 能行、小林 稔一、岡田 英二、辻 ただす、廣瀬 春信、

渡久地 政光、山科 達雄【事務局】松崎 真也

参加者：６０名（来場者した小学生）、保護者等

機　材：ゴム動力模型飛行機（スカイ・キッズ号）
その他：「東京ホビーショー」にて９年連続の開催。
　　イベントタイプの教室（機体製作と飛行）にて開催。

＊ 第１３回（千葉）
場　所：袖ヶ浦市民会館・陸上競技場（千葉県袖ケ浦市）
日　付：平成２７年１０月２４日（土）
スタッフ：【講師】渡久地 政光（事務局委託）
　　【指導員】平尾 寿康、出口 東生、小森 一郎、岡田 浩、佐藤 仁
参加者：１６名（小学生）
機　材：ゴム動力模型飛行機（スカイ・キッズ号）
その他：市民会館からの依頼により開催。

第１４回（埼玉）
場　所：妻沼滑空場（埼玉県熊谷市）
日　付：平成２７年１０月２５日（日）
スタッフ：【指導員】渡久地 政光、山科 達雄、田邊 義和【事務局】松崎 真也
参加者：３６名（未就学児～小学生）
機　材：ゴム動力模型飛行機（スカイ・キッズ号）
その他：「埼玉スカイ・スポーツ・フェア２０１５」にて２年連続開催。
　　イベントタイプの教室（機体製作と飛行）として開催。

第１５回（埼玉）
場　所：ホンダエアポート（埼玉県川島町）
日　付：平成２７年１０月３１日（土）
スタッフ：【講師】山科 達雄【指導員】ホンダフライングクラブ員
　　【事務局】岸 周豊、松崎 真也
参加者：４３名（小学校４～６年生）、教育委員会、教職員 、保護者
機　材：ゴム動力模型飛行機（スカイ・キッズ号）
その他：ホンダフライングクラブからの依頼により同クラブ「ジュニアウィングス」※と
　　共催にて５年連続の開催。
　　※小型機の操縦席に着座し操縦方法の説明や記念撮影を実施

第１６回（千葉）
場　所：千葉県立現代産業科学館（千葉県市川市）
日　付：平成２８年1月１６日（土）
スタッフ：【講師】山科 達雄 【指導員】三塚 孝夫、科学館ボランティア
　　【事務局】松崎 真也
参加者：２４名（公募の小学３～６年生）
機　材：ゴム動力模型飛行機（スカイ・キッズ号）
その他：３年連続の開催。なお、年２回（1月と６月）開催。

＊ 第１７回（奈良）

場　所：田原本中央体育館（奈良県磯城郡）

日　付：平成２８年１月２４日（日）

ｽﾀｯﾌ：【講師】長谷川 克（事務局委託）【指導員】教育委員会ボランティアスタッフ

参加者：２８名（小学校１年～６年生）、保護者等

機　材：ゴム動力模型飛行機（スカイ・キッズ号）

その他：田原本町教育委員会主催の「親子ふれあい体験教室」にて開催。
教室開始前にボランティアスタッフに指導員講習会を実施。

＊ 第１８回（東京）

場　所：江戸川区立二之江小学校（東京都江戸川区）

日　付：平成２８年２月７日（日）

ｽﾀｯﾌ：【講師】石原 能行　【指導員】小林 稔和、渡久地 政光、山科 達雄
【事務局】小柳 幸男、松崎 真也、田中 彩香

参加者：１６名（小学２～６年生）

機　材：ゴム動力模型飛行機（スカイ・キッズ号）

その他：「航空スポーツ教室」と共催にて開催。

第１９回（東京）

場　所：国分寺市立教育センター（東京都国分寺市）

日　付：平成２８年３月９日（水）

ｽﾀｯﾌ：【講師】山科 達雄（事務局委託）

参加者：７名（小学生～中学生）、教育職員

機　材：ゴム動力模型飛行機（スカイ・キッズ号）

その他：国分寺市教育委員会からの依頼で、適応指導教室の活動（トライルーム）として
９年連続の開催。

＊ 第２０回（宮城）

場　所：名取市立相互台小学校（宮城県名取市）

日　付：平成２８年３月１９日（土）

ｽﾀｯﾌ：【講師】渡久地 政光
【指導員】三浦 正司、稲田 裕、小笠原 英夫、河野 正、坂井 厚
【事務局】岸 周豊、松崎 真也、田中 彩香

参加者：２５名（小学４～６年生）

機　材：ゴム動力模型飛行機（スカイキッズ号）

その他：「航空スポーツ教室」と共催にて開催。

教室アルバム

スカイ・キッズ号の有償頒布について

昨年度に引き続き「こども模型飛行機教室」以外でも、子供達にスカイ・キッズ号に親しんでもらえる機会を提供するため、スカイ・キッズ号を使用して独自に教室を行いたいという講師や団体には、機材を有償で提供しました。

平成２７年度は講師練習用等を含め、以下の合計４２４機を提供しました。

販売機数	相手先	イベント等開催日	
48	（公財）神奈川技術アカデミー	2016/08/09	☆
24	八戸工業高等学校専門学校	2015/09/14～17	☆
60	大阪工業大学	2015/10/24	☆
24	辻　ただす	2015/12/21	☆
12	(有)ヨシオカ	2016/01/24	☆
180	大道南小はぐくみネット	2016/02/06	☆
76	教室での販売他	―	

☆は、以下、実施報告書を掲載のもの。

平成28 年1 月8 日

こども模型飛行機教室全国推進委員会 会長 様

報告者:　　辻　ただす

ＳＫＹ ＫＩＤＳ号 による模型飛行機教室の実施報告書

模型飛行機教室を実施しましたのでご報告いたします。

１．実施場所　藤沢市立　湘洋中学校　理科教室

２．実施日　　平成27年12月21日（月）

３．参加人数
　中学１、２年生（科学部員　13名）
　科学部　顧問教師　1名、講師・補助員　3名　他関係者　2名

４．　教室概要
　この飛行機教室は湘洋中学校科学部部活の一環として、学校からの依頼により、神奈川科学技術アカデミーの学校派遣事業を活用し、教材は日本航空協会所属の表記委員会で開発したSKY　KIDS号を使い、飛行の歴史、飛行の仕組み、気体の実験、又模型機の製作などを実施した。
　当日は、部活動の一部のため、時間制約があり、実質約2時間のため野外での調整、飛行の体験が出来ず、またの機会となった。

５．意見・要望・改善点等
　機体製作は中学生にとっては簡単であったため、時間内に完成までできり、座学、実験に時間が取れ良かったと思える。
　今回は夏休み明け、3年生の引退前での実施を予定したが、9月9日、台風接近で休校となり、やむなく2学期末の実施となり、時間も半分、参加も１、２年生のみとなった。

６．当日の会場の様子写真添付

以上

平成 27 年 10 月 24 日

こども模型飛行機教室全国推進委員会 会長 様

報告者：　小池　勝

ＳＫＹ ＫＩＤＳ号 による模型飛行機教室の実施報告書

模型飛行機教室を実施しましたのでご報告いたします。

１．実施場所：　大阪工業大学大宮キャンパス 10 号館 4 階 1043 教室

（イベント名等）　第 12 回キッズものづくり道場

２．実 施 日：　平成　27　年　10　月　24　日　　10：00　～　12：00

３．参加人数：（学年）　4　・　7　名（学年）　5　・　4　名（学年）　6　・　2 名

（学年）　・　名（学年）　・　名（学年）　・　名

（保護者）　15 名（講師・補助員）　5　名（関係者）　1　名

４．教室概要：（スケジュール・講師・教室依頼先等）

大阪工業大学の大学祭「城北祭」の一環として毎年開催している行事で、近隣の小学生にものづくりを楽しんでもらうと同時に、城北祭を見学してもらって大学に親しみを感じていただき、将来の志願者増加に貢献することを目的としている。陶芸、ポンポン船などの８種類のプログラムの中一つで、本プログラムは「ゴム動力飛行機」というタイトル。小学４年以上、15 名と限定しました。応募者多数のため抽選に参加者を決めました。 全員飛行機は完成し、近くの河川敷で飛ばし、調整の仕方もある程度理解してもらった。またもう少し高性能なライトプレーンで模範飛行も披露して、高く飛ぶことに感動してもらいました。

５．当日の会場の様子写真添付

以上

平成 28 年 8 月 11 日

こども模型飛行機教室全国推進委員会 会長 様

報告者(公財)神奈川科学技術アカデミー横井廣幸

ＳＫＹ ＫＩＤＳ号 による模型飛行機教室の実施報告書

模型飛行機教室を実施しましたのでご報告いたします。

１． 実施場所： 川崎市高津区坂戸 3-1-2 KSP 内 西棟３階 KSP ホール

（イベント名等）KAST 青少年科学技術フェスティバル 2015

２． 実 施 日： 平成 27 年 8 月 9 日 13：30 ～ 16：30

３． 参加人数：(学年) 小学２年・３名（学年）小学３年・２名（学年）小学４年・10 名

（学年）小学５年・ ９名（学年）小学６年・ ３名（学年） ・ 名

（保護者） ２４ 名（講師・補助員） ３ 名（関係者） ４ 名

４． 教室概要：(スケジュール・講師・教室依頼先等)

13:30～ 開会挨拶及び講師紹介

13:35～ 講演「飛行の理論、ヒコーキの仕組み」辻董講師

14:20～ 休憩

14:35～ 工作教室「スカイキッズ号を組み立てよう」

「プロペラの巻き方や発航方法を学ぼう」

辻董講師、岡田英二講師、渡久地政光講師

（三講師の指導の下、各参加者はスカイキッズ号を組み立て、それぞれ三回ずつ滑空させ滞空時間の長さを競った）

５．当日の会場の様子写真添付

以上

平成 28 年 1 月 24 日

こども模型飛行機教室全国推進委員会 会長 様

報告者:　　吉岡　秀高

ＳＫＹ ＫＩＤＳ号 による模型飛行機教室の実施報告書

模型飛行機教室を実施しましたのでご報告いたします。

１．実施場所

高知市介良乙 2735-1 介良小学校「介良の祭り」

２．実施日

H28 年 1 月 24 日 9 時半～11 時半

３．参加人数

小学 1～3 年：26 人（教材「ヨシダ：ソフトプレーン」）

講師・アシスタント教員各 1 名、保護者約 10 組

小学 4～6 年：26 人（教材「ヒロボー：スカイキッズ号」）

講師・アシスタント教員各 1 名、保護者約 5 組

４．教室概要

模型飛行機教室を実施した介良小学校では毎年この時期に保護者や学校職員、近隣の学校 OB が多数参加する「介良の祭り」というイベントを行っています。

介良の祭りは、午前の部で模型飛行機教室をはじめ料理教室や凧づくり教室など 20 を超える講座の中で 1 年から 6 年まで全校生徒が希望の講座を受け、午後は保護者が主体となってバザーや餅つきなどを楽しむ学校あげての催しです。

毎年、模型飛行機教室は一番人気で、高学年（4 年～6 年）と低学年（1 年～3 年）の 2 つの教室に分かれて実施されています。

今年は高学年 26 名・低学年 26 名の参加がありました。私は今回も低学年 26 名の教室を担当しました。教室で全員の生徒と同時進行で飛行機を製作し、最後にスチレン製の翼に個々にマジックでカラーリングをして運動場に移動して実際にフライトを楽しみました。運動場は寒波の影響で風が強く、飛行機を思うように飛ばすことができませんでしたが生徒の皆さんはどうやったら遠くに、また、まっすぐ飛ぶか必死に考えていました。高学年の教室も同様の進め方で、スムーズに予定を終えることができたそうです。

５．意見・要望・改善点等

今回、私の担当した低学年の教室では例年よりスムーズに予定が進みましたので余った時間でエルロンやエレベーターの話をしてみました。低学年の子供達にはちょっと難しいかと思ったのですが、フライトタイムではしっかりとエレベーターを調整していました。少し難しいと思うことでも、伝え方次第で子供達にもしっかり伝えることができるんだなと、ちょっとうれしい時間を過ごさせていただきました。

以上

平成２８年６月１４日

こども模型飛行機教室全国推進委員会 会長 殿

報告者：　梶　賢二

ＳＫＹ ＫＩＤＳ号 による模型飛行機教室の実施報告書

模型飛行機教室を実施しましたのでご報告いたします。

① 実施場所：大阪市立大道南小学校

（イベント名等）大道南っ子教室

② 実 施 日：平成　２８年 ２ 月 ６ 日（土）　９：００　～　１１：００

③ 参加人数：（学年）　１５０　名

（講師・補助員）講師　一般社団法人の方５名および保護者数名

④ 教室概要：（スケジュール・講師・教室依頼先等）

土曜日授業「大道南っ子」教室のなかのひとつの教室として実施。希望した児童を対象に５つの教室に分けて一般社団法人の講師および保護者が作り方を教えた。また、５つの教室に分ける際も、低学年と高学年が同じグループになるように分け、高学年が低学年の指導も行える様にした。完成後、みんなでグランドに出て、試し飛行を行った。参加した児童のほとんどが、また、来年も作りたいと言っていました。

以上

平成　28 年　6 月　9 日

こども模型飛行機教室全国推進委員会 会長 殿

報告者：　工藤隆男

ＳＫＹ ＫＩＤＳ号 による模型飛行機教室の実施報告書

模型飛行機教室を実施しましたのでご報告いたします。

１．実施場所：　八戸工業高等専門学校

（イベント名等）　模型飛行機デザイン支援セミナー

２．実 施 日：　平成　27 年　9 月　14 日～17 日　9：00　～　12：00

３．参加人数：（学年）　1　・　1　名（学年）　2　・　2　名（学年）　3・　7　名

（学年）　・　名（学年）　・　名（学年）　・　名

（保護者）　0　名（講師・補助員）　1　名（関係者）　0　名

４．教室概要：（スケジュール・講師・教室依頼先等）

「模型飛行機デザイン支援セミナー」の実施にあたり、実験と理論を表裏一体として行う科学的探求について、基礎から階層的に学習できる教材としてスカイキッズ号を用いた。セミナーは３時間×４回で行った。

アンケートによると受講した 10 名の内６名の学生が「飛行機について探求したい」と回答し、ポスター発表会審査の結果３名が入賞した。　詳細については「青森県南航空史に着目した自主探究学習支援セミナー」として本校紀要第５０号に掲載している。

５．ご意見・ご要望・改善点等

八戸工業高等専門学校自主探究学習支援セミナーの１つとして、本セミナーを開講しました。スカイキッズ号は飛行・滑空特性の確認実験に好適な機体でした。参加した学生達は模型飛行機についての理論と実際について体系的に学習できたようです。ありがとうございました。

以上

平成２８年３月３１日現在

こども模型飛行機教室全国推進委員会、部会、事務局名簿（平成２７年度）

＊新任

推進委員会

会　長：佐藤 信之（一般財団法人日本航空協会　専務理事）
副会長：落合 一夫（日本模型航空連盟　顧問）
　　内田 悦弘（日本プラモデル工業協同組合　理事）
委　員：田宮 俊作（静岡模型教材協同組合　会長）
　　酒井 隆輝（名古屋模型流通協議会　会長）
　　亀村 隆三（関西模型卸会　会長）
　　澤井 経之（関西エンジン模型卸会　会長）
　　鈴木 明久（日本ラジコン模型工業会　会長）
監　事：増田　　勉（一般財団法人日本ラジコン電波安全協会　理事長
　　兼　日本科学模型安全委員会　会長）
　　吉岡 嗣貴（日本科学模型安全委員会　安全委員）

運営部会

部 会 長：岸 周豊　（一般財団法人日本航空協会　航空スポーツ室長）
副部会長：廣瀬 春信（日本模型航空連盟　理事長）
部 会 員：長谷川 克（日本模型航空連盟　顧問）

機体選定部会

部 会 長：落合 一夫（日本模型航空連盟　顧問）
副部会長：内田 悦弘（日本プラモデル工業協同組合　理事）
副部会長：吉岡 嗣貴（日本科学模型安全委員会　安全委員）
部 会 員：山科 達雄（日本模型航空連盟　事務局長）

事務局

事 務 局 長：岸 周豊　　（一般財団法人日本航空協会　航空スポーツ室長）＊
事務局次長：山科 達雄　（日本模型航空連盟　事務局長）
局　　員：渡久地 政光（日本模型航空連盟　事務局）
局　　員：松崎 真也　（一般財団法人日本航空協会　航空スポーツ室　専任課長）
局　　員：田中 彩香　（一般財団法人日本航空協会　航空スポーツ室）＊

認定講師リスト

＊新任

	氏名	県	担当地域	認定日
	１．落合 一夫	東京都	全国	平成１７年　４月　１日
	２．長谷川 克	大阪府	関西・中国	平成１７年　４月　１日
	３．吉岡 嗣貴	高知県	四国・中国	平成１７年　４月　１日
	４．金川 茂	千葉県	全国	平成１７年　６月　１日
	５．平尾 寿康	千葉県	全国	平成１７年　７月　７日
	６．渡久地 政光	東京都	全国	平成１７年　７月　７日
	７．山科 達雄	東京都	全国	平成１７年　７月　７日
	８．塙 隆之	千葉県	関東	平成１７年　９月１７日
	９．吉川 廣	愛知県	中部	平成１７年１１月　６日
	１０．竹内 栄重	愛知県	中部	平成１７年１１月　６日
	１１．松島 安則	宮崎県	九州	平成１７年１１月１２日
	１２．黒木 泉	宮崎県	九州	平成１７年１１月１２日
	１３．橋本 喜一郎	福岡県	九州	平成１７年１１月１２日
	１４．和田 光信	東京都	全国	平成１７年１１月１９日
	１５．川村 全佑	岩手県	東北	平成１８年　２月１９日
	１６．玉井 秀男	岩手県	東北	平成１８年　２月１９日
	１７．大能 義寛	石川県	北陸	平成１８年　８月１９日
	１８．島崎 一	宮崎県	九州	平成１８年１１月１８日
	１９．高田 富造	京都府	関西	平成１９年　３月２１日
	２０．小林 忍	千葉県	全国	平成１９年　６月　２日
	２１．西澤 実	愛知県	中部	平成２０年　８月　５日
	２２．田邊 義和	東京都	関東	平成２０年　８月　７日
	２３．鷲見 健次	大阪府	関西	平成２０年１０月　５日
	２４．鈴木 淳雄	宮城県	東北	平成２１年１０月１１日
	２５．中澤 正雄	神奈川県	関東	平成２１年１２月１９日
	２６．岡田 英二	神奈川県	関東	平成２２年　２月　６日
	２７．吉永 英明	石川県	北陸	平成２２年　８月２２日
	２８．安藤 由隆	福岡県	九州	平成２２年　８月２８日
	２９．岡部 行雄	岡山県	四国・中国	平成２５年　６月　７日
	３０．小笠原 政人	岡山県	四国・中国	平成２５年　６月　７日
	３１．久山　進	岡山県	四国・中国	平成２５年　６月　７日
	３２．田尻 正嘉	岡山県	四国・中国	平成２５年　６月　７日
	３３．吉岡 久智	高知県	四国・中国	平成２５年　６月　７日
	３４．吉岡 秀高	高知県	四国・中国	平成２５年　６月　７日
＊	３５．笹 泰典	高知県	四国・中国	平成２７年　４月１９日
＊	３６．石原 能行	千葉県	関東	平成２８年　２月　７日

以上３６名